Compo

TCO2025A

T +34 938 521 000
www.benito.com

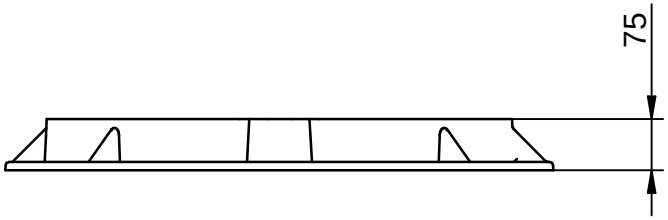

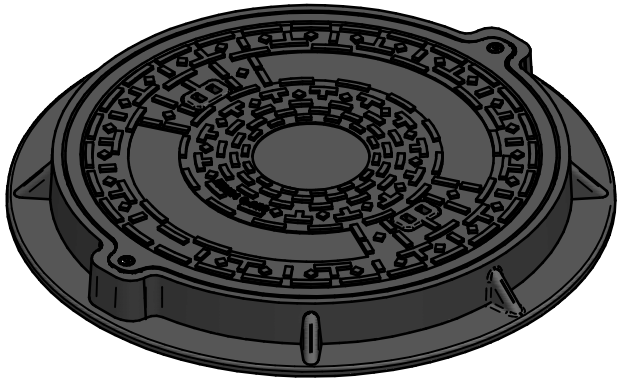

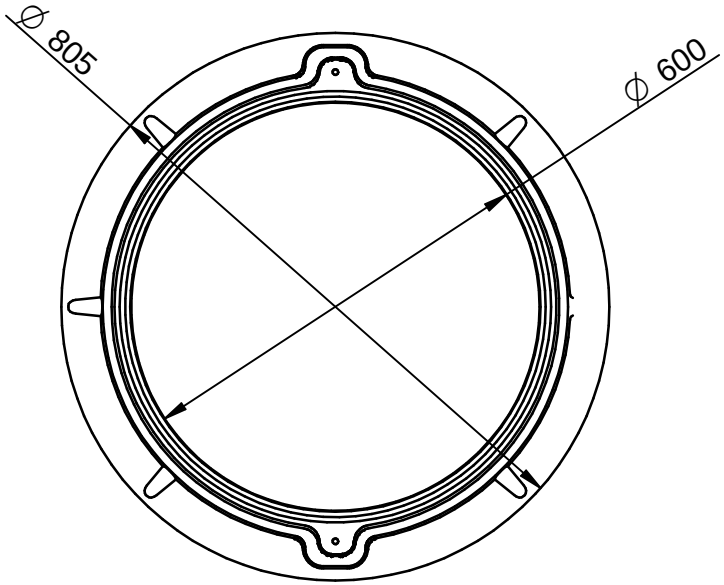

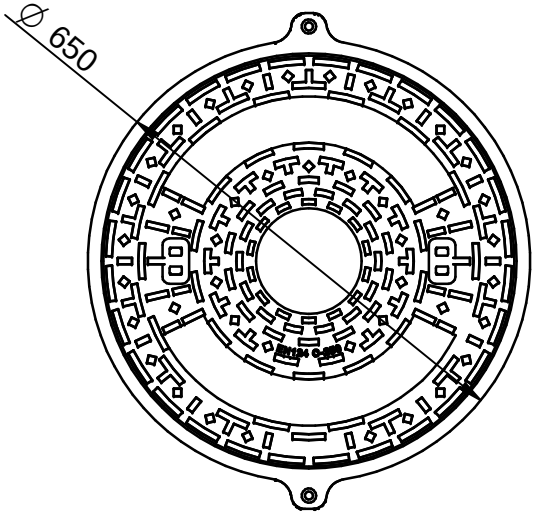

V 02 27/03/2015